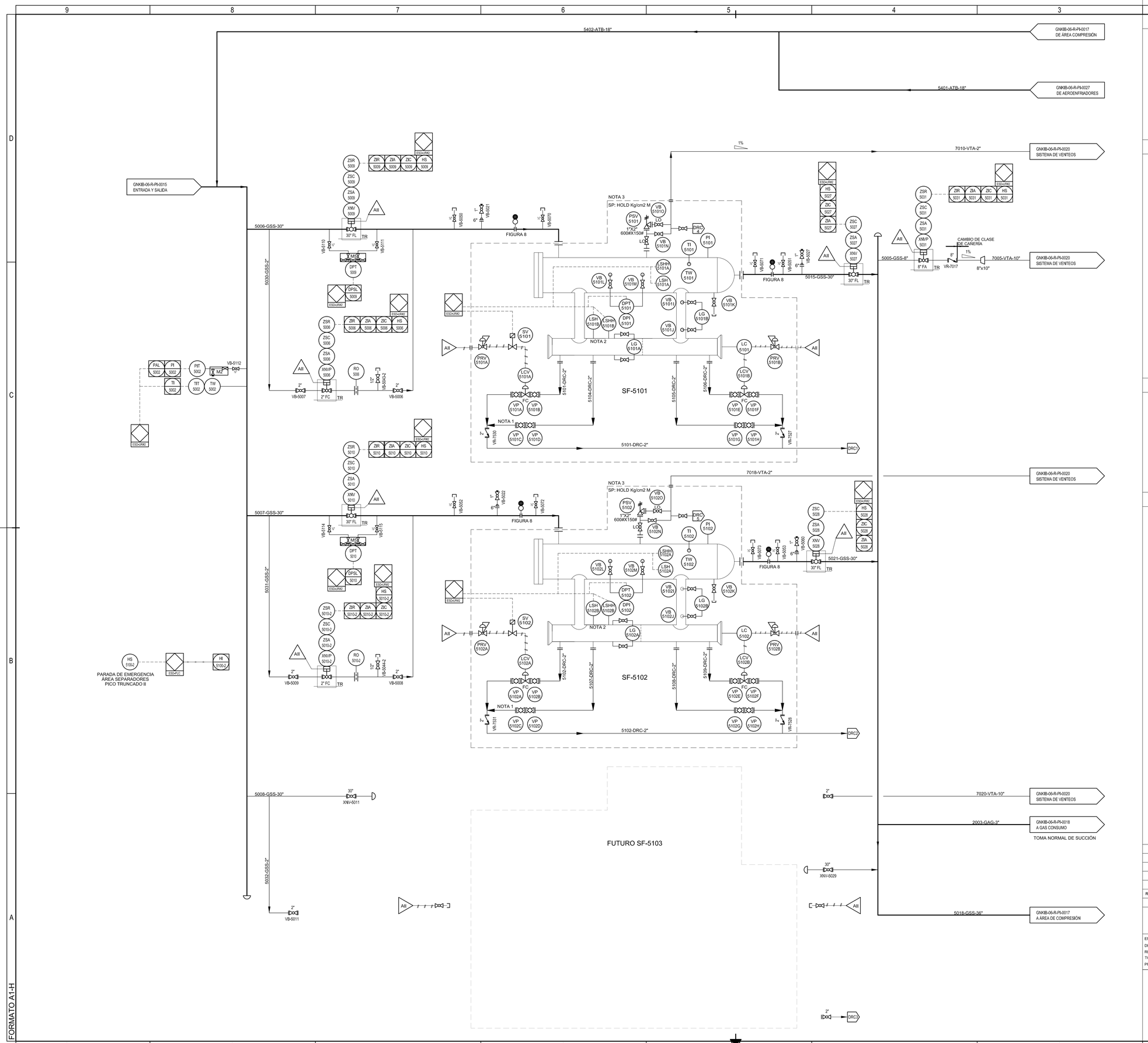

LISTA DE EQUIPOS

SF-5101
FILTRO SEPARADOR

PRESIÓN DE DISEÑO = 99 kg/cm^2 M
CAUDAL DE DISEÑO = 22,000,000 Sm^3/d

SF-5102
FILTRO SEPARADOR

PRESIÓN DE DISEÑO = 99 kg/cm^2 M
CAUDAL DE DISEÑO = 22,000,000 Sm^3/d

SF-5103
FILTRO SEPARADOR (FUTURO)

PRESIÓN DE DISEÑO = 99 kg/cm^2 M
CAUDAL DE DISEÑO = 22,000,000 Sm^3/d

DOCUMENTACIÓN DE REFERENCIA

GNKIB-06-R-PI-0015	ENTRADA Y SALIDA
GNKIB-06-R-PI-0017	ÁREA COMPRESIÓN
GNKIB-06-R-PI-0018	GAS CONSUMO DIAGRAMA
GNKIB-06-R-PI-0019	SISTEMA DE AIRE COMPRIMIDO
GNKIB-06-R-PI-0020	SISTEMA DE VENTEOS
GNKIB-06-R-PI-0021	SISTEMA DE DRENAJES
GNKIB-06-R-PI-0022	SISTEMA DE ACEITE
GNKIB-06-R-PI-0023	SISTEMA DE AGUA INDUSTRIAL
GNKIB-06-R-PI-0024	GAS COMBUSTIBLE Y ARRANQUE MMGG ZONA GENERACIÓN ELÉCTRICA
GNKIB-06-R-PI-0025	CONEXIONADO SKID TTCC 6001
GNKIB-06-R-PI-0026	CONEXIONADO SKID MMGG
GNKIB-06-R-PI-0027	AEROENFRIADOR DE GAS

SIMBOLOGÍA

INSTALACIONES NUEVAS

- LÍNEA DE PROCESO PRINCIPAL
- LÍNEA DE PROCESO SECUNDARIO
- LÍNEA DE ALIMENTACIÓN A INSTRUMENTO
- SEÑAL ELÉCTRICA
- SEÑAL NEUMÁTICA
- SEÑAL DIGITAL

NOTAS

1. LAS VÁLVULAS DE LOS DRENAJES ESTÁN TRACEADAS.
2. INDICACIÓN LOCAL DEL ACCIONAMIENTO DEL SWITCH TANTO DE ALTA COMO DE MUY ALTA PARA LSH 510XB Y LSHH 510XB
3. A DEFINIR EN INGENIERÍA DE DETALLE

REV.	DESCRIPCIÓN	FECHA	ELABORÓ	REVISÓ	APROBÓ
1	EMISIÓN PARA LICITACIÓN	08/09/2022	ES	JCP	NET
0	EMISIÓN PARA LICITACIÓN	12/07/2022	HAG	JCP	NET

LISTA DE REVISIONES

UNIDAD DE EJECUCIÓN GASODUCTOS

ENERGÍA ARGENTINA SE RESERVA LA PROPIEDAD DE ESTE DOCUMENTO CON PROHIBICIÓN DE REPRODUCIRLO, MODIFICARLO O TRANSFERIRLO EN TODO O EN PARTE A OTRA FIRMA O PERSONA SIN SU PREVIA AUTORIZACIÓN ESCRITA.

TÍTULO: DIAGRAMA P&I
FILTROS SEPARADORES

TIPO DE ELABORADO: P&ID

LUGAR: SALLIQUELÓ
PROVINCIA DE BUENOS AIRES

OBRA: CONSTRUCCIÓN
PLANTA COMPRESORA SALLIQUELÓ

ENERGÍA ARGENTINA

NÚMERO DE ELABORADO ENERGÍA ARGENTINA: GNKIB-06-R-PI-0016

ESCALA: S/E

HOJA N°: 1 DE 1

REVISIÓN: 1

Archivo CAD: GNKIB-06-R-PI-0016_1.dwg

FORMATO A1-H